# USER MANUAL

## CRYOGENE SUPREME 240/360mm

## IN THE BOX

| | | | | | | |
|---|---|---|---|---|---|---|
| A 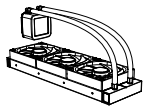 CPU Cooler | B Intel Backplate | C 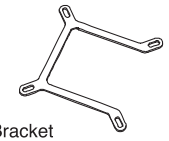 Pump Bracket | D 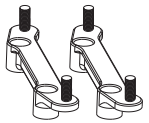 AMD Bracket | E Thermal Compound | G1 Screw | G2 AMD Bracket Screw |
| G3 Intel Screw Stud x4 | G4 20XX Screw Stud x4 | G5 Case Screws 240: x8 360: x12 | | | | |

## INSTALLATION GUIDE

**1**

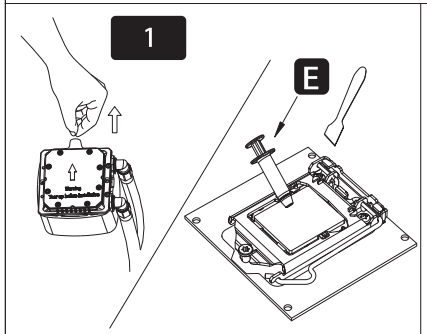


Remove the protection film / Applying thermal compound

**2**

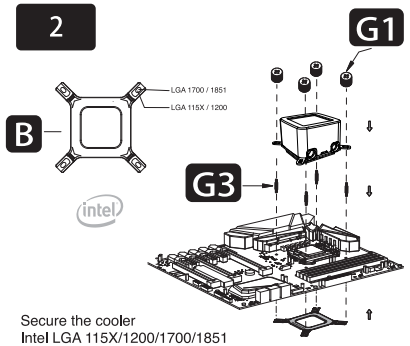


Secure the cooler
Intel LGA 115X/1200/1700/1851

**2.1**

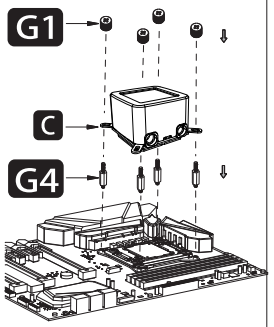


Secure the cooler
Intel LGA 20XX

**3**

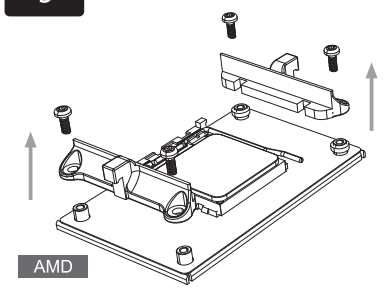


Remove the motherboard socket. Retain the backplate

**4**

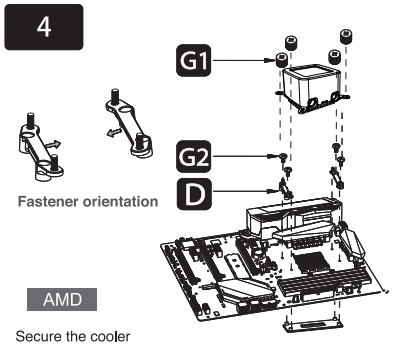


Secure the cooler

**5**

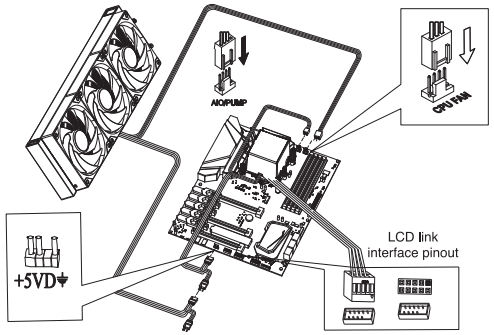


Please plug the LCD link interface into the USB 2.0 pinout of the motherboard (typically located in the lowermost part).

Connect the 3-pin connector from the pump unit to AIO or PUMP socket on the motherboard.

Connect the 4-pin fan PWM connector to CPU_FAN socket on the motherboard.

Connect the fan to the 5V ARGB socket on the motherboard.

**6**

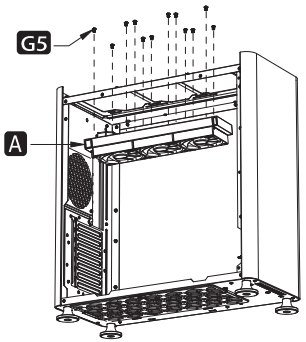


Secure the fans and radiator

**7**

Download the software from our official website:
**www.evolabstech.com**

© 2024 EVOLABS. All rights reserved
**www.evolabstech.com**

# MANUAL DEL USUARIO

## CRYOGENE SUPREME 240/360mm

## COMPONENTES

| | | | | | | |
|---|---|---|---|---|---|---|
| **A** Unidad de refrigeración | **B** Soporte trasero (Intel) | **C** Soporte de bomba | **D** Soporte frontal (AMD) | **E** Compuesto térmico | **G1** Tornillos manuales | **G2** Tornillos de soporte (AMD) |
| **G3** Tornillo sujetador (Intel) x4 | **G4** Tornillo sujetador (Intel socket 20XX) x4 | **G5** Tornillos para chasis 240mm: x8 360mm: x12 | | | | |

## GUÍA DE INSTALACIÓN

**1**

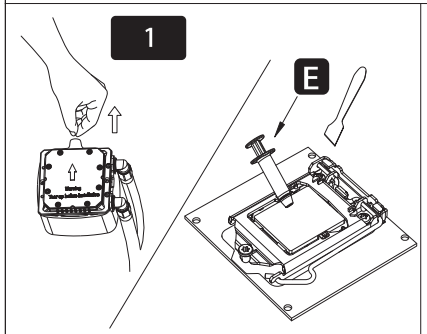


Remover film protector / Aplicar compuesto térmico al CPU

**2**

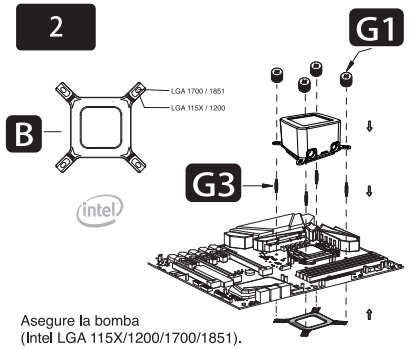


Asegure la bomba (Intel LGA 115X/1200/1700/1851).

**2.1**

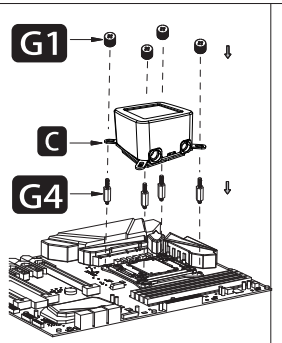


Asegure la bomba (Intel LGA 20XX),

**3**

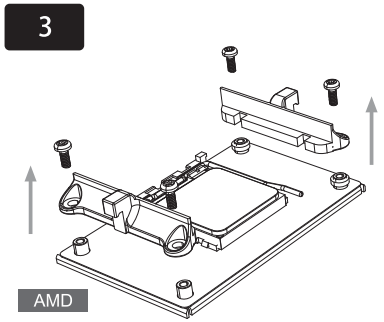


Remueva el soporte original, Mantenga el soporte trasero.

**4**

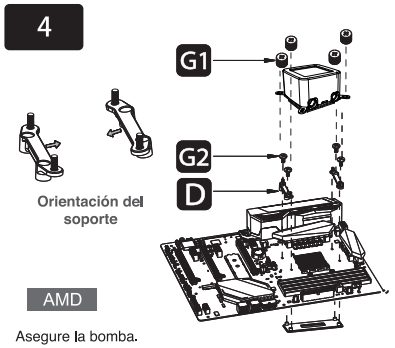


Asegure la bomba.

**5**

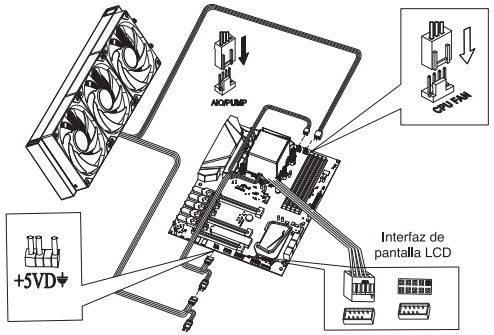


Conecte la interfaz de la pantalla LCD al cabezal de entrada USB 2.0 de la placa base (normalmente situado en la parte más baja de la misma).

Inserte el conector de 3 pines de la bomba al conector AIO/PUMP de la placa base.

Inserte el conector 4 pines PWM del ventilador al conector CPU_FAN de la placa base.

Conecte la interfaz ARGB del ventilador al conector ARGB 5v de la placa base.

**6**

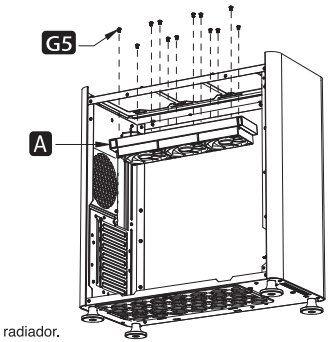


Asegure los ventiladores y el radiador.

**7**

Descargue el software de nuestro sitio oficial:
**www.evolabstech.com**

© 2024 EVOLABS. All rights reserved
**www.evolabstech.com**